MONOFÁSICO - MEDIDA DIRECTA - RS 485 - M2DL2

- Contador y analizador monofásico
- Precisión Cl.1 Activa Cl.2 reactiva (EN 62053)
- Medida directa hasta 80 A
- Comunicación RS-485. Protocolo MOD BUS
- Indicadores LED para verificación
- Display LCD 6 dígitos en acumuladores
- Salidas de impulsos: SO (DIN 43864)
- 2 módulos DIN
- Contador reseteable de activa

NUEVO

DATOS TÉCNICOS

ENTRADA DE TENSIÓN	
Tensión nominal (Un)	230 V C.A.
Consumo propio	< 8 VA, 2 W
Margen de medida	± 15% Un
Frecuencia	50 - 60 Hz

ENTRADA DE CORRIENTE	
Intensidad IB (IMAX)	5 (80) A
Consumo propio	< 1 VA
Margen de medida	0-100 % IMAX
Intensidad de arranque (In)	< 0,4 % IB

SALIDA DE IMPULSOS	
Peso de impulso	1600 impulsos / kWh
Tipo	SO (DIN 43864)
Aislamiento	3 kV, 1 min.
Tensión	18 - 27 V C.C.
Duración del impulso	> 30 ms

CARACTERÍSTICAS GENERALES

CARACTERÍSTICAS GENERALES	
Tipo de contador	Display LCD
Dígitos	5 enteros + 1 decimal
2 Contadores de energía activa	total y parcial
Clase	1 activa - 2 reactiva
Temperatura de funcionamiento	-20 a +60 ºC
Indicador de verificacion	LED
Material de envolvente	ABS, UL94 V0
Caja modular	2 módulos (35 mm)
Bornas	Precintables
Terminales	Con tornillo
Máxima sección del hilo:	
Terminales de entrada de fase	6x6 mm^2
Terminales de neutro	3,5x3,5 mm^2
Terminales SO y RS-485	1,8 mm Ø

Contador

El contador y analizador monofásico **M2DL2** está diseñado para además de actuar como contador de energía, poder medir parámetros de una red monofásica, tales como **tensión, intensidad, potencia activa, reactiva, factor de potencia y frecuencia** en baja tensión.

El M2DL2 destaca por su **comunicación RS-485** con potencial para conectar hasta 32 equipos en un mismo bucle o 128 a través de conversor, siendo capaz de ser controlado desde cualquier ordenador o dispositivo en red.

MAGNITUD ELÉCTRICA	UNIDAD	TOTAL
Tensión	V	•
Corriente	A	•
Potencia activa (P)	kW	•
Potencia reactiva (Q)	kvar	•
Factor de potencia (Cos φ)	PF	•
Frecuencia	Hz	•
Energía activa (EP+)	kWh	•
Energía activa exportada (EP-)	kWh	•
Energía reactiva (Q1, Q2, Q3, Q4)	kvarh	•
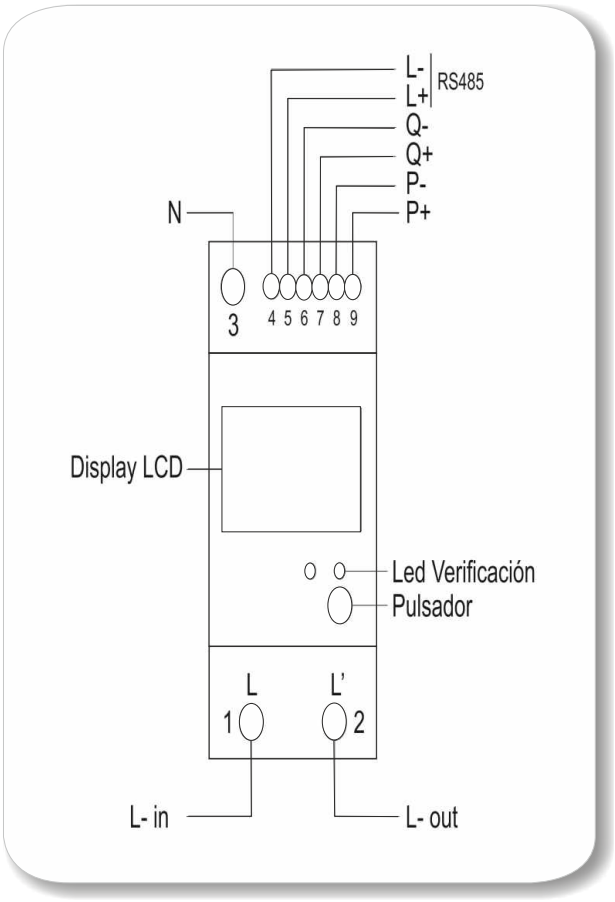
ESQUEMA DE CONEXIÓN